Оставить заявку

ООО «Джет Дивижн»

Сократите срок поставки запчастей для станков гидроабразивной резки

Получите полную предварительную консультацию

95%

запчастей уже в наличии на нашем складе, отгрузки возможны в день заявки

Любая деталь станка гидроабразивной резки рано или поздно выходит из строя

Поломка оборудования может произойти внезапно

от чего пострадает продуктивность всего производства, работа станет небезопасной, а сроки изготовления заказов увеличатся

Кроме того

неисправность одной детали станка может привести к повреждению другой, если вовремя не устранить проблему

! Головную боль вызывает тот факт, что новые запчасти приходится долго ждать

Наше решение — Ваш выбор

Мы поставляем запчасти и расходные материалы для станков гидроабразивной резки по всей России в среднем за 2 дня

Понимая, что владение станком ГАР подразумевает немалые затраты, мы стремимся сделать цены доступными на всю продукцию, которую поставляем

+ Кроме того, мы изготавливаем трубки ВД любой сложности по Вашему эскизу

Мы предоставляем

Выгодные условия сотрудничества

Оптимальные сроки

От 1 до 7 дней в зависимости от удаленности региона

Оперативное решение

В срочном порядке реагируем на обращение заказчика и оперативно собираем заказ

Удобная оплата

Можем предоставить отсрочку платежа

Большой склад

95% запчастей в наличии на нашем складе на различные модели станков ГАР

Гарантия качества

Мы даем гарантию на каждую поставленную деталь

Консультирование

Поможем подобрать необходимые запчасти, даже если у Вас нет ничего, кроме фото детали

Ключевые цифры и наши заказчики

Нам доверяют известные корпорации в отрасли

>1 300
отгрузок в год

>10 лет
в бизнесе

с 2018 года
наша компания представлена на рынке и осуществляет свою деятельность

РОСАТОМ

Ростех

РОСКОСМОС

ОДК

ОАК
ОБЪЕДИНЕННАЯ АВИАСТРОИТЕЛЬНАЯ КОРПОРАЦИЯ

ПРОИЗВОДСТВЕННОЕ ОБЪЕДИНЕНИЕ МАЯК
ПРЕДПРИЯТИЕ ГОСКОРПОРАЦИИ «РОСАТОМ»

Концерн ВКО Алмаз - Антей

АО Корпорация Тактическое Ракетное Вооружение

УВЗ
УралВагонЗавод

АТОММАШ

Этапы работы

JET DIVISION

Оставить заявку

Получаем заказ

1

в любом формате (видео поломки, фото детали, скан из инструкции, устное описание или артикул детали)

Оперативно обрабатываем заявку и выставляем счет

2

Собираем заказ и отправляем его курьерской службой

3

Оповещаем клиента о произведенной отгрузке, сообщаем номер трекинга для отслеживания посылки

4

Мы предоставляем гарантию

На тяжелые детали

(корпуса клапанов,
цилиндры, крышки)

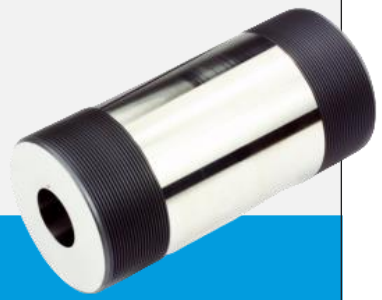

1.000 моточасов
или 12 месяцев
с даты отгрузки

На расходные материалы

(фокусирующие трубки,
сопла и ремкомплекты)

гарантийный срок
не распространяется, но

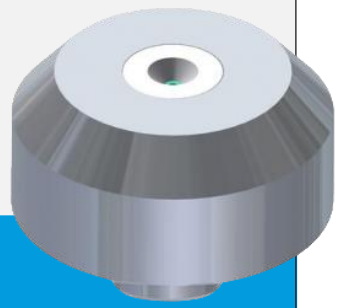

мы гарантируем качество
товара и всегда идем
навстречу заказчику

Ответы на часто задаваемые вопросы

Какие цены на запчасти?

Мы всегда стараемся предложить лучшее качество по доступной цене

Чтобы узнать точную стоимость конкретной детали, свяжитесь с нами и мы Вас проконсультируем

Сколько стоит доставка?

Бесплатная доставка
при сумме заказа от 15.000 рублей

На маленькие заказы добавляем стоимость доставки по выгодным тарифам курьерских служб

Есть ли скидки?

Конечно! Мы всегда готовы обсудить предметную скидку за объём и предоставить самое выгодное предложение на рынке

Пополните запас деталей для своих станков ГАР в ближайшее время

Наш сайт: jetdivision.ru

Связаться с нами

Телефон

+7 (812) 642-20-46
+7 (964) 342-20-36

E-mail

info@jetdivision.ru

Адрес

192019, г. Санкт-Петербург,
набережная Обводного канала, д. 24, к. 3.

Сделайте скриншот этого слайда,
чтобы не потерять наши контакты